VCF6 - ДРОССЕЛЬ (РЕГУЛИРУЮЩИЙ РАСХОД КЛАПАН) С КОМПЕНСАЦИЕЙ ПО ДАВЛЕНИЮ

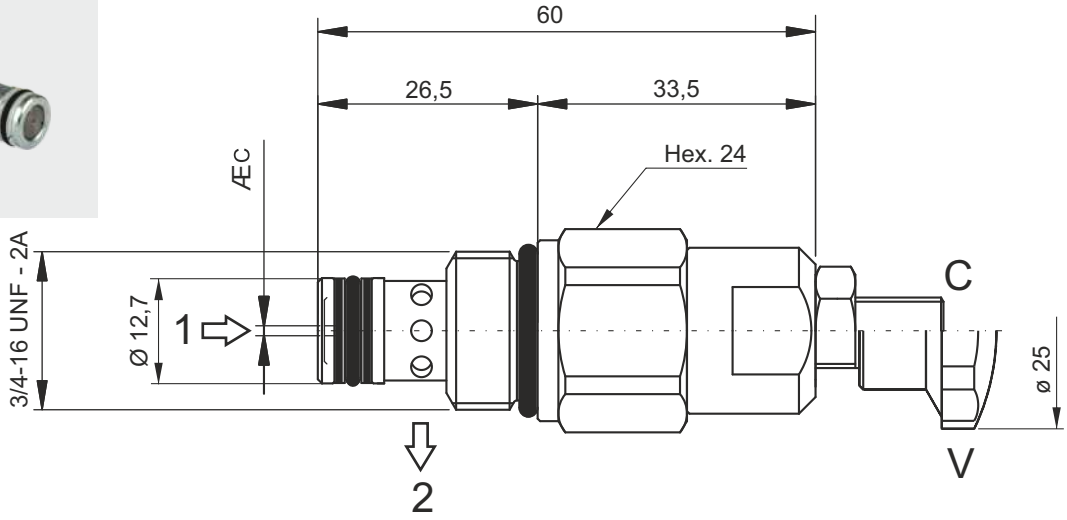

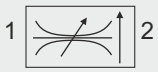

Основные особенности

Макс давление	350 бар
Макс расход	18 л/мин
Вес	0,11 кг

Рекомендуемый момент затяжки: 25 Нм
Рекомендуемая фильтрация: 25 ÷ 50 мкм
Температура масла: -30 ÷ + 80 °C

Код заказа

VCF6 — **Дроссель с компенсацией по давлению**

***** — **Номинальный размер:** см. таблицу ниже

C — **Регулировка:**
C = винт (стандарт)
V = маховик

Опция

R *

Где * обозначает номинальный размер

Монтажные полости

0	1		
2	**3**	4	
5	6	7	8

Примечание: полости 3, 4 и 6 присутствуют только на центральном коллекторе типа UB.

Доступный диапазон

Номинальный размер	Æ C	Контролируемый поток при 100 бар ± 10% л/мин
2	0,6	1,0 ÷ 2,2
3	1,0	1,6 ÷ 4,0
4	1,2	2,5 ÷ 5,0
5	1,8	3,0 ÷ 7,0
6	2,8	4,9 ÷ 10,8
7	4,8	8,0 ÷ 18,5

Диаграмма изменения давления

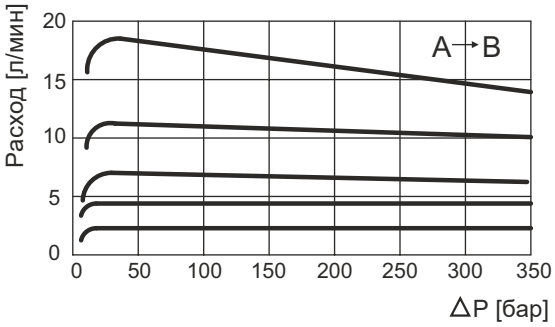

Примечание. Значения измерены на клапане (без полости) с вязкостью масла 46 сСт при 50 °C. Падение давления может меняться в зависимости от вязкости и температуры жидкости.