УНИВЕРСАЛЬНЫЙ ЦЕНТРАЛЬНЫЙ БЛОК(МАНИФОЛД)

Единый **универсальный литой под давлением алюминиевый центральный коллектор** в четырех различных исполнениях является основной частью всех силовых установок для всех промышленных, мобильных и морских применений. Он отличается **максимальной интеграцией и гибкостью** на рынке, **до девяти устройств**, которые могут быть установлены в полостях, а также широкий выбор коллекторных блоков и клапанов, которые могут быть прикреплены снаружи.

Интерфейс с фитингами для шлангов или внешними дополнительными коллекторами стандартизирован. Порты P и T имеют резьбу 1/4" BSPP (международный стандарт) или 9/16-18UNF(SAE06 - американский стандарт под заказ) для прямого соединения шланговых фитингов.

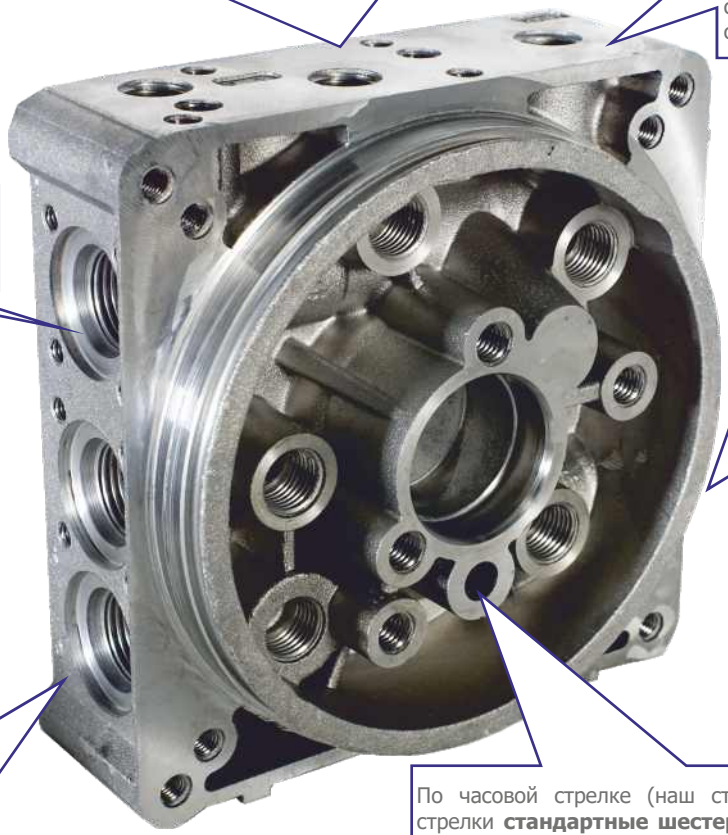

Боковые полости соответствуют **стандарту SAE08** (3/4-16UNF).

Монтажные размеры для гидравлических баков и двигателей **стандартизированы**. Все пластиковые и стальные баки имеют одинаковый посадочный размер и могут быть взаимозаменяемы. Все двигатели переменного или постоянного тока можно легко установить либо непосредственно на центральный коллектор, либо через переходные фланцы (стандартные двигатели B14 IEC или NEMA 56C и 184TC).

Максимальный расход составляет **25 л/мин** (6,5 гал/мин) при **низком перепаде давления**. Максимальная мощность двигателя составляет 7,5 кВт, что значительно выше, чем у других альтернативных продуктов на рынке.

По часовой стрелке (наш стандарт) или против часовой стрелки **стандартные шестеренные насосы** с приводным валом хвостовика могут быть установлены. Также доступны **сдвоенные насосы**, в том числе **со встроенным контуром HI-LO**, и **малошумные геликоидальные шестеренные насосы**.

Вопросы и ответы

Какое исполнение универсального центрального коллектора выбрать?

Тип UA наиболее широко применяется в схемах одностороннего или двустороннего действия. UB — это настоящий «универсальный» центральный коллектор, так как в дополнение к характеристикам типа UA имеются две дополнительные боковые полости для установки, например, встроенного аварийного ручного насоса и регулируемого снаружи регулятора расхода. U4 рекомендуется для компактных и экономичных контуров двойного действия с одним цилиндром, а UR — для двунаправленных насосов.

Нужны ли мне специальные инструменты для сборки компонентов центрального коллектора?

Нет. Все клапаны ввинчиваемого типа и представляют собой цельную конструкцию (без болтающихся гаек, шайб, пружин; ничего сложного в сборке или разборке). Компоненты можно легко собрать с помощью простых ручных инструментов и шестигранников или шестигранных ключей.

Доступен ли центральный коллектор в качестве отдельного компонента?

Да. Мы можем поставлять либо полностью собранные и протестированные блоки питания, либо комплекты отдельных компонентов, которые могут храниться на складе у наших дистрибьюторов по всему миру и легко собираться для быстрого и эффективного удовлетворения спроса на местном рынке. Центральные коллекторы и другие компоненты проходят 100% испытания, даже если они поставляются отдельно.

УНИВЕРСАЛЬНЫЕ ЦЕНТРАЛЬНЫЕ КОЛЛЕКТОРЫ «UA» - ПОЛОСТИ И ИНТЕГРАЛЬНЫЕ КОМПОНЕНТЫ

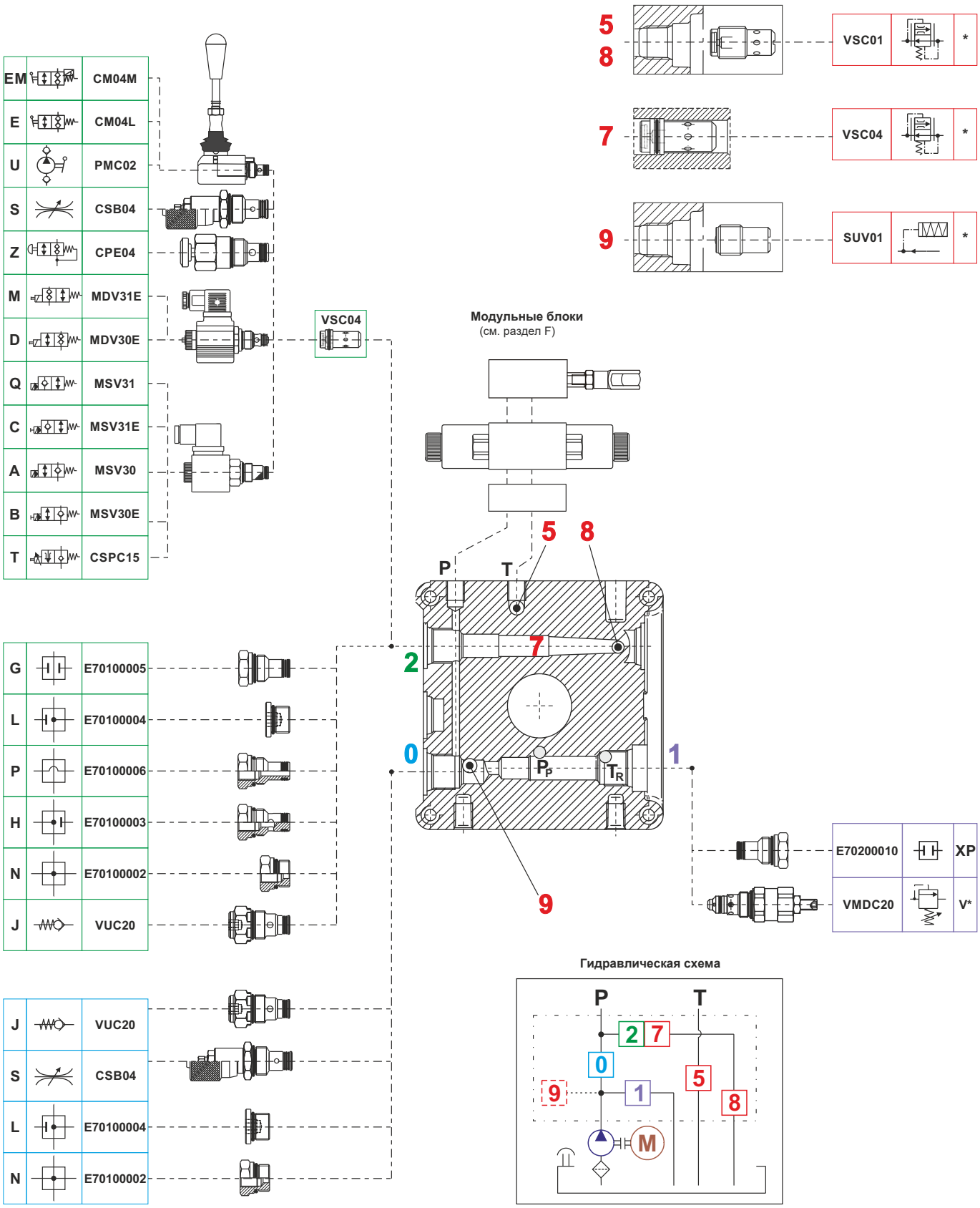

УНИВЕРСАЛЬНЫЕ ЦЕНТРАЛЬНЫЕ КОЛЛЕКТОРЫ «U4» - ПОЛОСТИ И ИНТЕГРАЛЬНЫЕ КОМПОНЕНТЫ

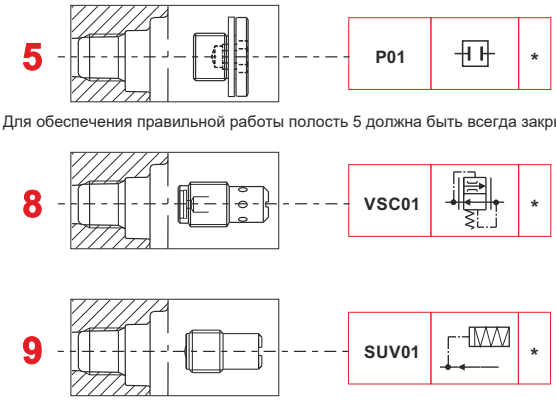

Для обеспечения правильной работы полость 5 должна быть всегда закрыта.

4VA2		MSV4VA2
4VB2		MSV4VB2
4VC2		MSV4VC2
4VE2		MSV4VE2
4VA11C		MSV4VA11C

Модульный коллектор с обратными клапанами

(См. раздел F)

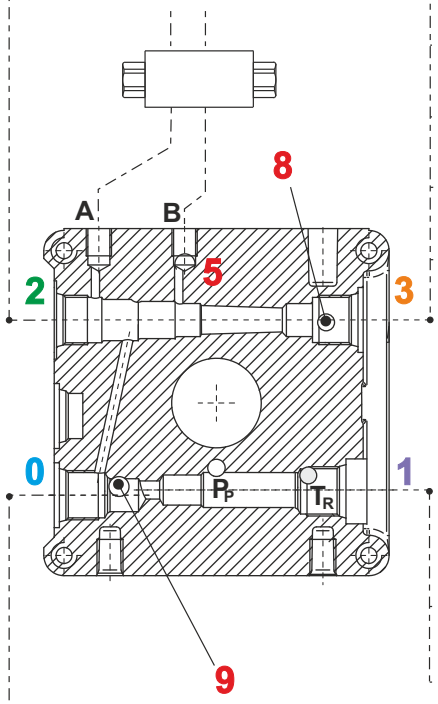

VCF6		R
CSB04		S
E70100004		L
E70100006		P
VSC6		F

E70200010		XP
VMDC20		V*

J		VUC20
S		CSB04
L		E70100004
N		E70100002

Гидравлическая схема

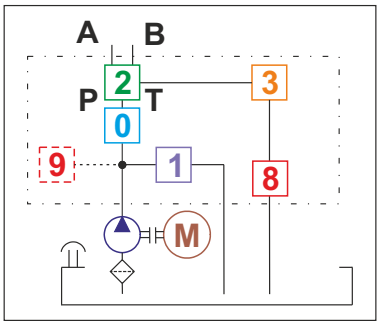

УНИВЕРСАЛЬНЫЕ ЦЕНТРАЛЬНЫЕ КОЛЛЕКТОРЫ «UB» - «UR» - ПОЛОСТИ И ИНТЕГРАЛЬНЫЕ КОМПОНЕНТЫ

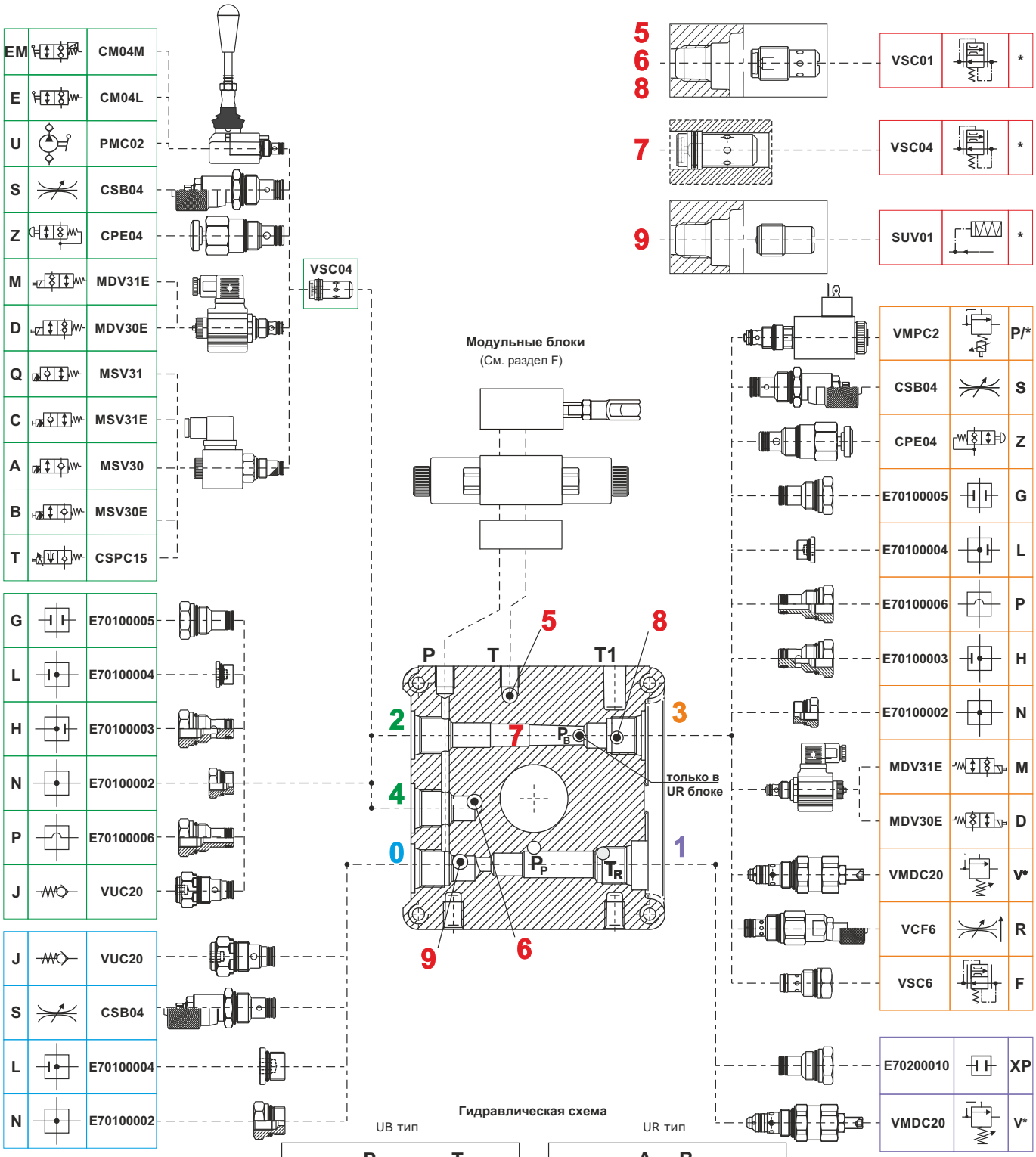

UR тип для реверсивных насосов

УНИВЕРСАЛЬНЫЕ ЦЕНТРАЛЬНЫЕ КОЛЛЕКТОРЫ - ГАБАРИТНЫЕ РАЗМЕРЫ

Типы	Кода заказа
UA	C30401000
UB	C30402000
U4	C30404000
UR	C30405000
UAUS	C30401010
UBUS	C30402010
U4US	C30404010
URUS	C30405010

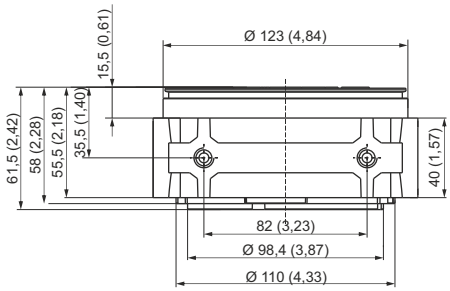

Вес: 1,1 кг (2,42 фунта)

Заметки:
- коды, оканчивающиеся на **US**, соответствуют американским стандартам, обработаны с выходными портами 9/16-18 UNF (SAE06) P-T.
- все размеры в мм (дюймах).

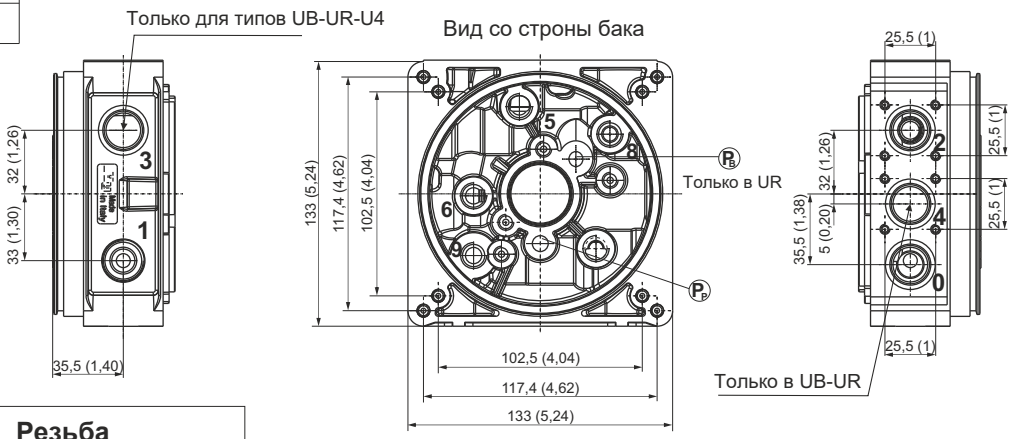
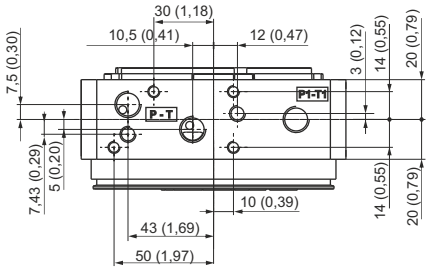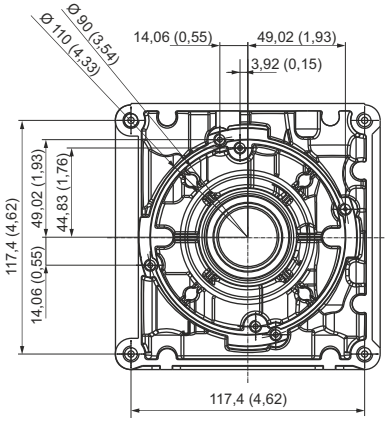
Полости	Резьба
0, 1, 2, 3, 4	3/4-16 UNF (SAE08)
P-T	1/4 BSP 9/16-18UNF (SAE06 - US тип)
P_1-T_1	1/4 BSP (резьба только по запросу)
5, 6, 8, 9	1/4 BSP (полость 9 с резьбой только по запросу)
Крепления внеш. коллекторов	2 стяжки M8 4 стяжки M6 (только тип UB)
Крепление бака	4 болта M6x14
Монтаж двигателя переменного тока и фланц крепления B14	4 винты M8x25
Крепления для DC двигателя	2 винта M6x14 или стяжные шпильки M6
Крепления для насосов	2 screws M8 (see pump lenghts on the relevant tables)
Крепления для ножек	2 винта M10x18 3/8-16 UNC типа US
Крепления ручного насоса PMC и клапана CM	4 винта M5x45