АКСЕССУАРЫ

Размеры в мм (дюймах)

Проходной блок линейного монтажа SAE 8

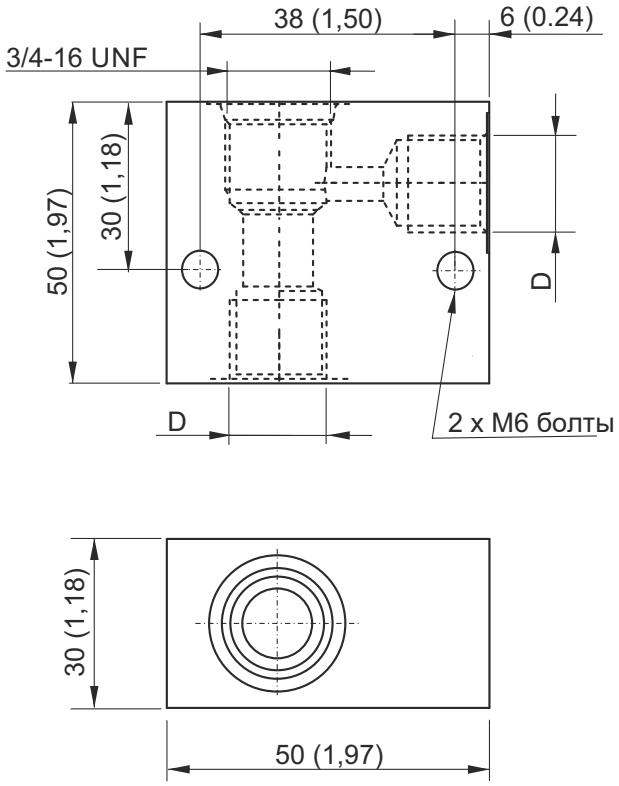

Код заказа	D	Вес
BFCSAE0801	1/4 BSP	0,16 кг
BFCSAE0802	3/8 BSP	0,16 кг

Стальная опора для центрального блока

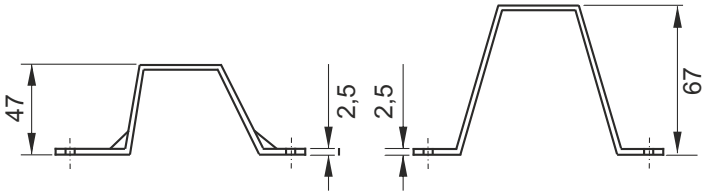

E60543006
Вес: 0,5 кг

E60543007
Вес: 0,6 кг

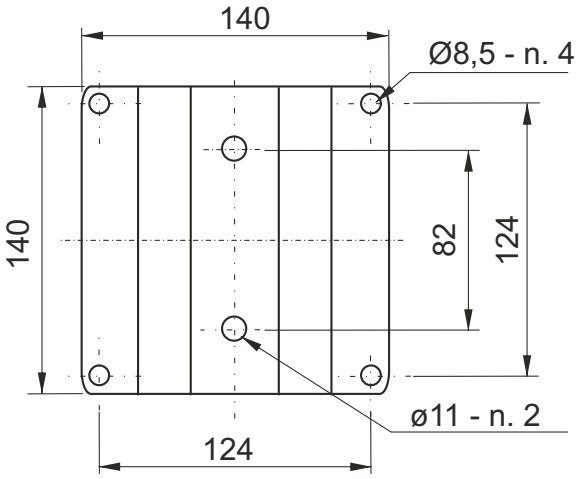

E60543006: подходит для всех типов баков, кроме E60303044

Код заказа	
E60543006	**E60543007**